Надежный в задаче

Компания ENSIGN HEAVY INDUSTRIES CO.,LTD

Адрес: Китай провинция Шаньдун Вэйфан Зона экономического развития улица ENSIGN№ 1567

- Телефон: +86-536-6298882 Чанлэ
- Электронная почта: export@ensignhi.com
- сайт: ensignhi.com

ПРИМЕЧАНИЯ

* В соответствии с нашей политикой постоянного совершенствования мы оставляем за собой право изменять спецификации и конструкции без предварительного уведомления.
На рисунках не обязательно показана стандартная версия машины.

ENSIGN

YX667

Колесный погрузчик

- Эксплуатационная масса 20000 кг
- Емкость ковша 3,5 м3
- Номинальная мощность 178/179 кВт
- Номинальная нагрузка 6000 кг

Надежность

Надежная конструкция

На основе китайской поразительной технологии компания ENSIGN как высокотехнологичное предприятие создала свою уникальную систему исследований и разработок. Сотни инженеров посвящают себя продвижению инноваций и разработке продуктов ENSIGN. Проектирование и проверка машин обеспечиваются с помощью CAE-анализа, бионического моделирования, динамического моделирования и других передовых методов. Каждая модель должна пройти тест на надежность более 1000 часов работы перед запуском на рынок.

Надежное производство

ENSIGN строит один из крупнейших в Азии интегрированных заводов для производства качественных колесных погрузчиков с применением высоких технологий. 80% компонентов и детали производятся здесь с использованием различных передовых средств со строгим контролем качества для обеспечения качества машин. Гибкая производственная линия и производство дорог могут удовлетворить разнообразные требования клиентов.

Надежные поставщики

Установив стратегическое сотрудничество с известными мировыми поставщиками, ENSIGN получает адекватные и квалифицированные детали, соответствующие своим компонентам собственного производства, для производства надежной продукции. Эти детали также могут получать обслуживание и поддержку на местном рынке клиентов.

Надежный сервис

ENSIGN уделяет особое внимание обслуживанию клиентов по принципу «ProCare», вместе с поддержкой глобальных дилеров ENSIGN может предоставить различные пакеты услуг с быстрой и адекватной поставкой запчастей в соответствии с требованиями клиентов. При необходимости служба поддержки всегда доступна.

Производительность

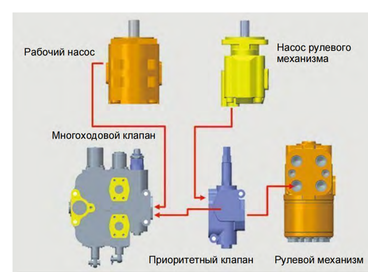

Идеальное сочетание с высокой производительностью

Силовой агрегат и гидравлическая система идеально согласованы друг с другом, что упрощает управление погрузчиком и значительно повышает эффективность работы, что значительно повышает производительность погрузчика.
Усиленная конструкция и качественные детали делают погрузчик более надежным, что увеличивает срок его службы и, таким образом, приносит большую пользу клиенту.

Уникальная конструкция гидравлической системы

Конвергентная гидравлическая система с двумя насосами может улучшить мощнос ть загрузки и значительно ускориться при загрузке материалов и уменьшить устало сть рулевого управления, когда оператор поворачивает машины.
Оснащен гидроаккумулятором, который может значительно улучшить скорость реак ции системы и повысить эффективность работы всей системы.

Короткое время рабочего цикла

Время рабочего цикла машины составляет менее 10,2 с, что позволяет загружат ь больше материалов за короткое время. Функция пилотного джойстика мож ет повысить скорость работы и снизить утомляемость оператора.

Z-образное соединение и ковш

Проверенный Z-образный рычажный механизм с серией высокопроизводительных ковшей обеспечивает отличное погружение в кучу, большое усилие отрыва, хороший угол отката и быстрое копание. Результатом являются улучшенные производственные возможности, которые также помогают обеспечить устойчивое решение для вашего бизнеса.

Комфорт

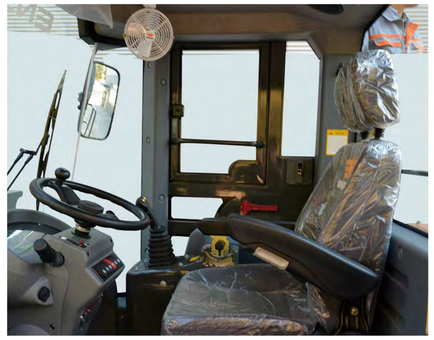

Роскошная кабина

Роскошная кабина ENSIGN с цельным каркасом обеспечивает большое пространство и защиту оператора.

Как передняя, так и задняя часть кабины имеют отличный обзор. Дугообразное переднее ветровое стекло и большое заднее зеркало улучшают обзор оператора. Камера заднего вида является опцией погрузчика, которая может повысить безопасность во время работы. В стандартную комплектацию входит солнцезащитный козырек для защиты глаз оператора.

Уплотнительная конструкция с микронапором

Конструкция с микронаддувом обеспечивает лучшую герметизацию кабины, а также возможность поддерживать стабильную температуру вне зависимости от того, используется ли теплый вентилятор или кондиционер. Улучшенная герметизация также значительно снижает внутренний шум, что делает работу оператора комфортной и снижает утомляемость.

Расширенная передняя панель управления

Оснащенный усовершенствованной приборной панелью с различными датчиками, оператор может вовремя контролировать условия работы погрузчика. Рулевая колонка может регулироваться вперед и назад в соответствии с требованиями оператора.

Удобное сиденье

Сиденье с механической подвеской и отличной функцией поглощения вибрации лучше адаптируется к весу оператора, что значительно снижает утомляемость при работе. Регулируемый подголовник может защитить шею и голову оператора во время работы.

Вибро- и шумоизоляция

Уникальная конструкция ENSIGN, поглощающая вибрацию, может улучшить работу и значительно защитить основные компоненты, что может снизить утомляемость оператора и продлить время безотказной работы машины. Задняя ось может качаться на 11 градусов для увеличения проходимости на неровной строительной площадке.

Внутренняя стенка капота двигателя и пол кабины обклеены звукопоглощающим материалом, чтобы уменьшить шум машины и повысить комфорт оператора.

Трехточечный альпинистский дизайн

Ступени и все ступеньки для подъема имеют трехточечную конструкцию, что делает посадку и высадку из машины более удобной. Противоскользящая подножка может снизить вероятность скольжения при подъеме на машины.

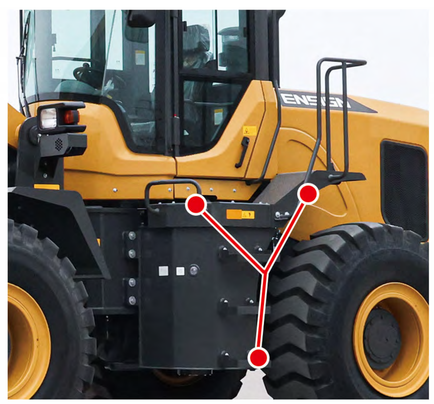

Удобство обслуживания

Доступ к двигателю

Наклонный цельный откидной капот ENSIGN, который можно открыть на 65 градусов, обеспечивает лучший в отрасли доступ к двигателю, и при необходимости весь капот можно легко снять. Однослойные параллельные радиаторы имеют отличные характеристики рассеивания тепла, а также их очень легко чистить.

Топливный и масляный фильтры расположены с одной стороны двигателя, что упрощает их техническое обслуживание. Индикаторы уровня топлива и гидравлического масла размещены в удобных местах на баках для удобства проверки.

Удобная смазка

Все места для заполнения консистентной смазкой размещены в удобных местах на погрузчике для облегчения смазывания. Оператор может стоять на земле, когда выполняет плановое техническое обслуживание. Централизованная смазка не является обязательной для удобства, если у клиента есть особые требования.

Приборная доска

Усовершенствованная приборная панель включает аналоговые датчики с индикаторами зеленой и красной зон, помогающие оператору видеть, находятся ли системы машины в пределах рабочего диапазона. Очень удобно помогать техническому специалисту в обслуживании и ремонте машины.

Оси с сухим тормозом

Благодаря осям с сухими тормозами, тормозные колодки выступают за пределы осей, эта конструкция позволяет легко заменять тормозные колодки с низкой стоимостью. Тормозные трубки перед осями защищены стальным листом, чтобы избежать повреждений, которые могут быть вызваны падением материалов из ковша.

Мы рады быть клиентом ENSIGN не только из-за качества продукции ENSIGN, но и из-за отличного обслуживания клиентов, проработав на нашей стройплощадке тысячи часов с минимальным временем простоя, мы уверены, что ENSIGN и его машины надежны и заслуживают доверия.

Аю , руководитель проекта строительного предприятия в Восточной Азии

Надежный в задаче

- **Надежное качество:** ENSIGN, как ответственное предприятие, в глубине души верит, что качество является самым важным фактором для получения прибыли клиентом. Производство квалифицированных машин с высокой производительностью является приоритетом ENSIGN.
- **Надежный сервис:** «Клиент прежде всего с честностью» заложен в концепциях и поведении ENSIGN. Благодаря быстрому обслуживанию, адекватным запасным частям и глобальной сети ENSIGN «ProCare» стремится свести время простоя машины к минимуму, чтобы помочь клиенту снизить эксплуатационные расходы.
- **Надежная команда:** ENSIGN рассматривает клиента как надежного партнера для ведения бизнеса, мы всегда прислушиваемся к мнению клиентов, чтобы создавать инновационные подходы для удовлетворения потребностей клиентов с помощью командной работы. ENSIGN всегда с вами.

YX667

Фронтальный погрузчик

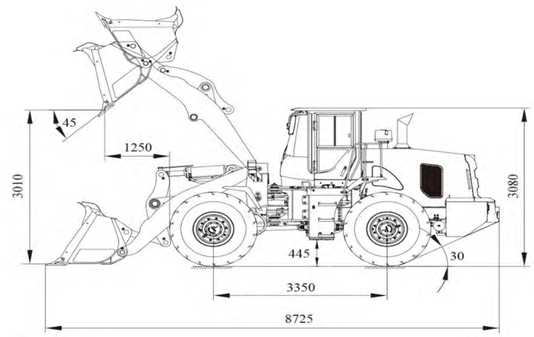

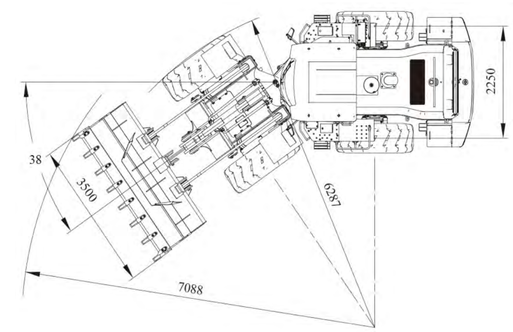

Технические параметры	
Емкость ковша (м3)	3,5
Номинальная нагрузка (кг)	6000
Эксплуатационная масса (кг)	20000
Максимальная сила тяги (кН)	195
Максимальное усилие отрыва (кН)	186
Преодолеваемый подъем (°)	30
Минимальный радиус поворота (внешняя сторона ковша (мм)	7088
Минимальный радиус поворота (внешняя сторона шины) (мм)	6287
Угол съезда (°)	30
Общее время цикла (с)	≤10,6
Угол сброса (°)	45
Высота разгрузки (мм)	3010
Расстояние сброса (мм)	1250
Мин. дорожный просвет (мм)	445
Колесная база (мм)	3350
Колея (мм)	2250
Спецификация шин	23,5-25
Максимум. скорость (км/ч)	40
Угол поворота (левый & Правильно) (°)	38
Габаритные размеры (Д*Ш*В) (мм)	8725*3080*3500

Гидравлическая система рабочего устройства	
Давление в гидравлической системе	17,5МПа
Тип управления	джойстик
Тип масляного насоса	Шестеренчатый насос

Рулевая система	
Тип	гидравлический с измерением нагрузки
Объем масляного насоса	100cc
Рабочее давление	16МПа

Двигатель	
Модель	Weichai WD10G240E201/Cummins 6CTA8.3-C240-II
Тип	вертикальный, рядный, с непосредственным впрыском, водяное охлаждение, четырехтактный, с турбонаддувом
Номинальная мощность (кВт)	178/179
Максимум. крутящий момент (Н•м)	980/1028
Номинальная скорость (об/мин)	2200
Рабочий объем (л)	9,72/8,3

Система привода	
Тип преобразователя крутящего момента	одноступенчатый, 3 элементы
Тип передачи	фиксированный вал, силовое переключение
Шестерни	4 вперед, 2 назад
Тип главного привода	спиральный скос шестерня, первая передача
Тип редуктора ступицы	планетарная, первая редукция
Ведущая ось	ось сухого типа

Емкость масла	
Топливный бак (л)	305
Машинное масло (л)	20
Трансмиссионное масло (л)	50
Гидравлическое масло (л)	185
Трансмиссионное масло (на ось) (л)	42
Незамерзающая жидкость (л)	41

Система торможения	
Рабочий тормоз	Пневмогидравлический диск с суппортом
Ручной тормоз (аварийный тормоз)	Диск с суппортом с ручным управлением